第27回 九州小学生ソフトボール福岡県大会 組合せ

日時：平成21年7月4日～5日
会場：雁の巣レクリエーションセンター

ソフト場 A　ソフト場 B　ソフト場 C　ソフト場 D　E ⑩ F　G ⑪ H

「男子の部」
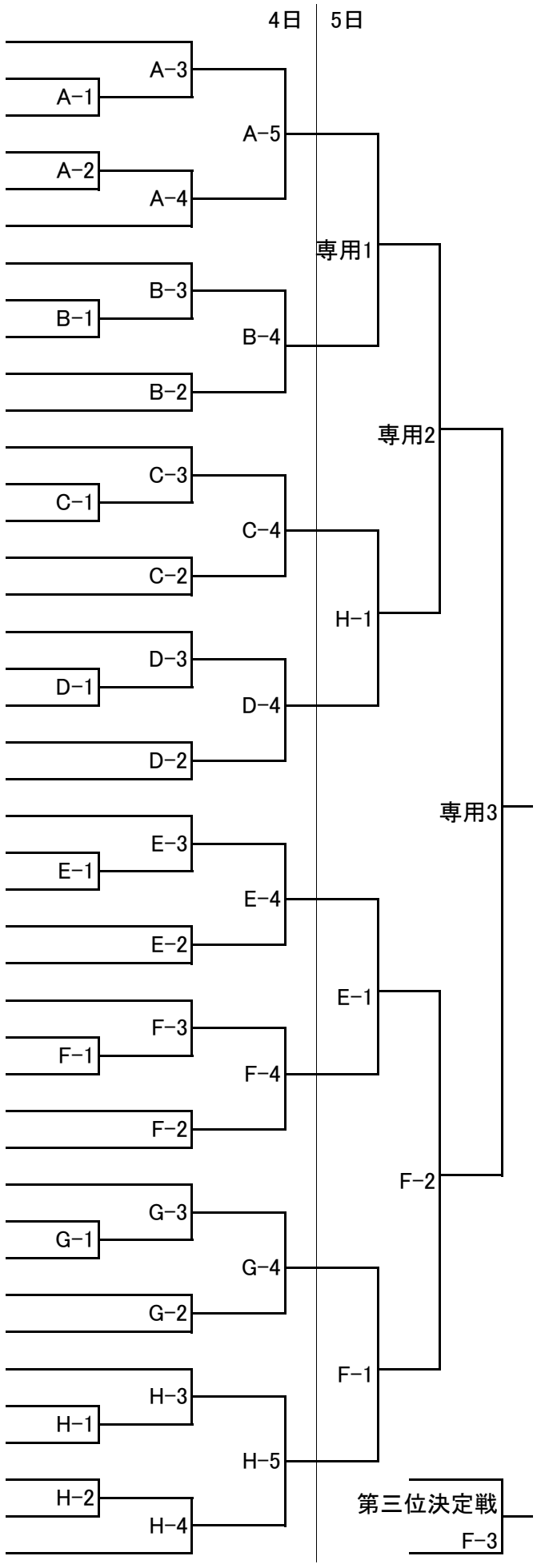
1.	清道クラブジュニア	（福岡）
2.	O・Dサンダース	（筑紫）
3.	三池少年ソフトボールクラブ	（大牟田）
4.	西川津ソフトボールクラブ	（筑豊）
5.	飯氏少年クラブ	（福岡）
6.	永犬丸レッドライオンズ	（北九州）
7.	東月隈コンドルズ	（福岡）
8.	内橋ジュニアスラッガーズ	（宗糟）
9.	行橋南ソフトボールチーム	（京築）
10.	あやめが丘ウイングスポーツ少年団	（北九州）
11.	高取少年ソフトボールクラブ	（大牟田）
12.	板付北クラブ	（福岡）
13.	東ヶ丘ジュニアソフトボールクラブ	（筑紫）
14.	二川ソフトボールクラブ	（柳川）
15.	金武ジュニアソフトボールクラブ	（福岡）
16.	上津役クラブスポーツ少年団	（北九州）
17.	愛好クラブ	（福岡）
18.	今光クラブスポーツ少年団	（北九州）
19.	ウインズ弓削	（久留米）
20.	次郎丸クラブ	（福岡）
21.	大土居ライオンズクラブ	（筑紫）
22.	志井クラブ	（北九州）
23.	大牟田小校区スポーツ少年団	（大牟田）
24.	高田ロッキーズ	（糸島）
25.	吉塚クリッパーズ	（福岡）
26.	星ヶ丘ガッツ	（筑紫）
27.	北野シャイナーズ	（久留米）
28.	奈多クラブ	（福岡）
29.	苅田ジュニアソフトボールクラブ	（京築）
30.	板付ドリームズ	（福岡）
31.	企救丘ファミリーズ	（北九州）
32.	平野少年ソフトボールクラブ	（北九州）
33.	千早西クラブ	（福岡）
34.	春日野ライオンズ	（筑紫）
35.	蒲池少年ソフトボールクラブ	（柳川）
36.	TV赤坂	（福岡）
37.	城島ソフト	（久留米）
38.	那珂南クラブ	（福岡）
39.	白川少年ソフトボールクラブ	（大牟田）
40.	広徳エンジェルススポーツ少年団	（北九州）
41.	上白水ジュニアライオンズ	（筑紫）
42.	屋形原ライオンズ	（福岡）